شماره : ۹۸۴

تاریخ : ۰۵/۰۳/۲۵

پیوست :

شرکت سیمان داراب

سهامی عام

DARAB CEMENT CO.

شرکت محترم

موضوع : استعلام زیگمنت سیلینگ رینگ سینی آسیاب مواد ۱۱۲۱۶۳۴

با سلام

احتراماً خواهشمند است مقرر فرمایند نسبت به ارائه پیشنهاد (قیمت ،زمان تحویل و...) ۱۶ عدد زیگمنت سیلینگ رینگ سینی آسیاب مواد طبق نقشه شماره ۱,۲۰۵۳۲۶ پارت لیست ۵,۵۰۷۹۶۱ پیوست در **دو پاکت در بسته جداگانه فنی و مالی با ذکر موضوع درخواست** تا پایان وقت اداری روز چهارشنبه ۱۴۰۵/۰۴/۱۰ اقدام و به آدرس این شرکت واقع در تهران ، خیابان میرداماد ، بین نفت شمالی و مدرس ، جنب خیابان نیل پلاک ۲۴۵ کد پستی ۱۹۱۸۹۳۳۸۱۴ تحویل نمایند.

با تشکر

بهرام فتاحی

مدیر عامل و عضو هیأت مدیره

DARAB CEMENT CO.

- دفتر تهران: خیابان میرداماد،بین نفت و مدرس،جنب خیابان نیل،پلاک ۲۴۵ تلفکس:۴-۲۶۴۰۵۵۲۳-۰۲۱
- آدرس کارخانه: داراب،کیلومتر ۳۵ جاده داراب-شیراز کدپستی:۷۴۸۱۱۱۱۱۳۱ تلفن:۷-۹۱۰۰۱۳۳۳۵-۰۷۱
- دفترشیراز: خیابان ملاصدرا،خیابان حکیمی،پلاک ۶۹ تلفن:۰۷۱-۳۲۳۴۷۴۰۰

ISO 9001:2015 , ISO 14001:2015 , ISO 45001:2018
ISO 50001:2018 , ISO 10002:2018 & ISO 10015:1999

شماره : ۹۸۴

تاریخ : ۰۵/۰۳/۲۵

پیوست :

شرکت سیمان داراب

سهامی عام

DARAB CEMENT CO.

شرکت محترم

موضوع : استعلام زیگمنت سیلینگ رینگ سینی آسیاب مواد ۱۱۲۱۶۳۴

با سلام

احتراماً خواهشمند است مقرر فرمایند نسبت به ارائه پیشنهاد (قیمت ،زمان تحویل و...) ۱۶ عدد زیگمنت سیلینگ رینگ سینی آسیاب مواد طبق نقشه شماره ۱,۲۰۵۳۲۶ پارت لیست ۵,۵۰۷۹۶۱ پیوست در **دو پاکت در بسته جداگانه فنی و مالی با ذکر موضوع درخواست** تا پایان وقت اداری روز چهارشنبه ۱۴۰۵/۰۴/۱۰ اقدام و به آدرس این شرکت واقع در تهران ، خیابان میرداماد ، بین نفت شمالی و مدرس ، جنب خیابان نیل پلاک ۲۴۵ کد پستی ۱۹۱۸۹۳۳۸۱۴ تحویل نمایند.

با تشکر

بهرام فتاحی

مدیر عامل و عضو هیأت مدیره

رونوشت:دبیرخانه / بازرگانی

دفتر تهران: خیابان میرداماد،بین نفت و مدرس،جنب خیابان نیل،پلاک ۲۴۵ تلفکس:۴-۲۶۴۰۵۵۲۳-۰۲۱

آدرس کارخانه: داراب،کیلومتر ۳۵ جاده داراب-شیراز کدپستی:۷۴۸۱۱۱۱۱۳۱ تلفن:۷-۹۱۰۰۱۳۳۳۵-۰۷۱

دفترشیراز: خیابان ملاصدرا،خیابان حکیمی،پلاک ۶۹ تلفن:۰۷۱-۳۲۳۴۷۴۰۰

ISO 9001:2015 , ISO 14001:2015 , ISO 45001:2018
ISO 50001:2018 , ISO 10002:2018 & ISO 10015:1999

شرکت سیمان داراب

فرم شناسنامه و سفارش کالا

DARAB CEMENT

شماره	4548

واحد درخواست کننده	دفتر فنی	تاریخ	1401/10/29	کد شناسنامه	2137-2	نوع سفارش	خرید داخلی	پیوست	√

نام فارسی قطعه	زیگمنت سیلینگ رینگ	نام لاتین قطعه	Sealing ring segment

شماره فنی	2654002	دپارتمان	آسیاب مواد خام	محل مصرف	هوزینگ آسیاب مواد

تعداد مورد نیاز	16	میزان سفارش	16	واحد سنجش	عدد	شماره نقشه	1.205326-D

نقطه سفارش	4	موجودی انبار	4	نوع خرید	خرید داخلی	استاندارد	X	ساخت و مونتاژ	√

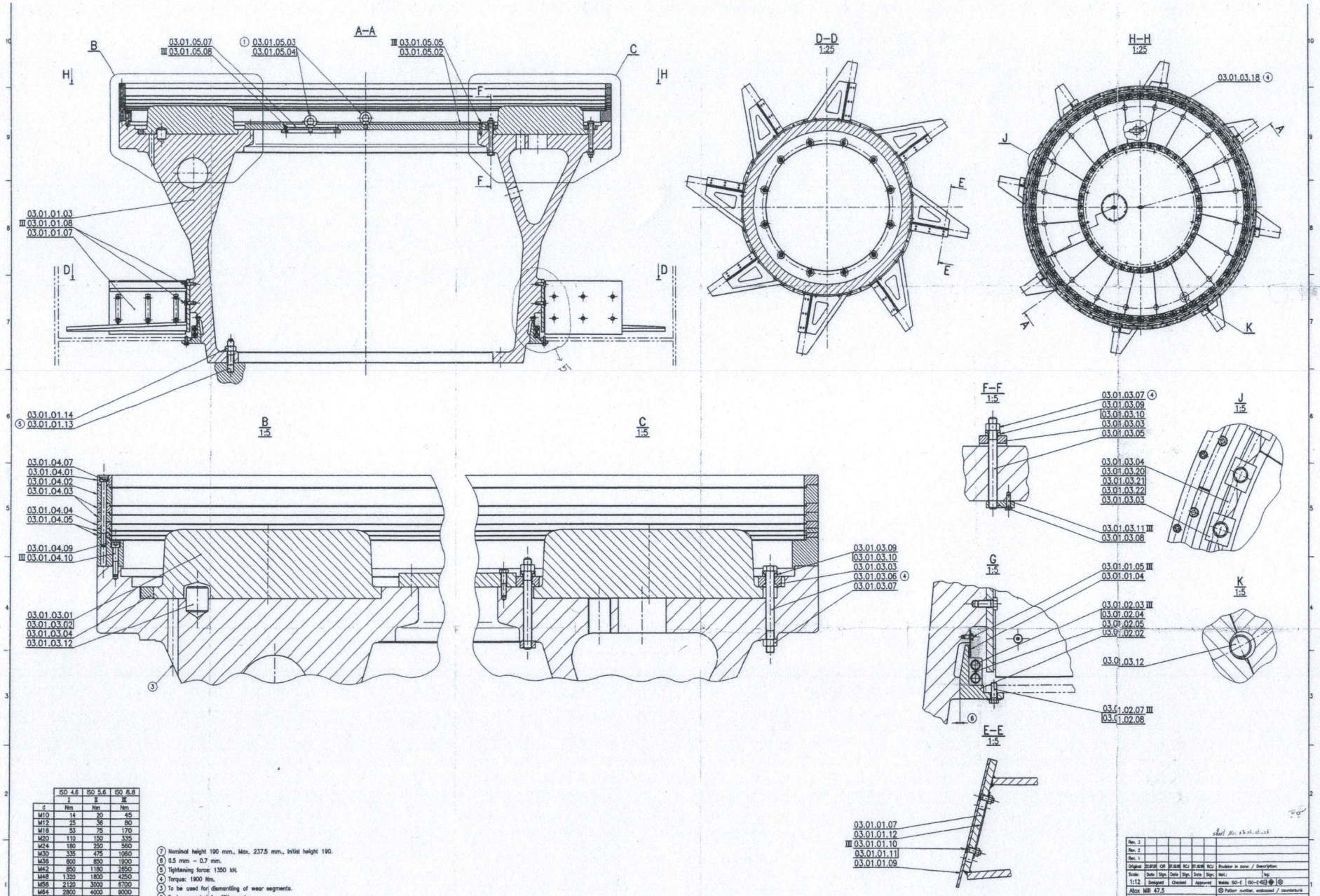
مواد و مصالح	X	متفرقه	X	نمونه	X	قالب	X	مدل	√	ریخته گری	√

تعداد کل در خط	16	مهلت خرید	1402/4/20	کد انبار	2654002	PM Code	

مشخصات اختصاصی	1- Part List NO = 5.507961 2- Sheet NO = 03.01.02.02 3- Code Dimension = (XF-2109) 4- Drawing NO = 1.205326
استاندارد ساخت	
استاندا رد مواد	1- EN-JS 1024
نام و تلفن تامین کننده	

توضیحات

تنظیم کننده	رییس دفتر فنی	مدیر فنی و برنامه ریزی	TO-F-01-21/2

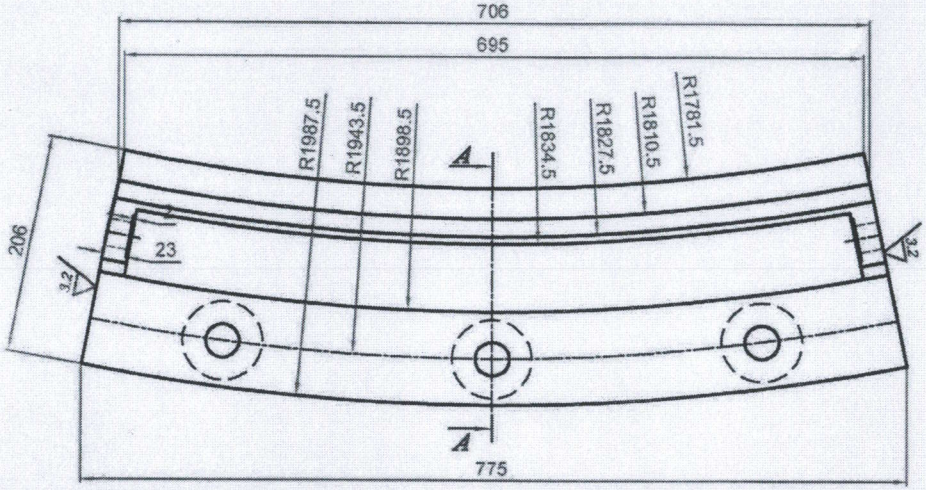


d	ISO 4.6 I Nm	ISO 5.6 II Nm	ISO 8.8 III Nm
M10	14	20	45
M12	25	36	80
M18	53	75	170
M20	110	150	335
M24	180	250	560
M30	335	475	1060
M36	600	850	1900
M42	850	1180	2650
M48	1320	1800	4250
M56	2120	3000	6700
M64	2800	4000	9000
M72	3650	5450	12200
M80	4800	6850	15400

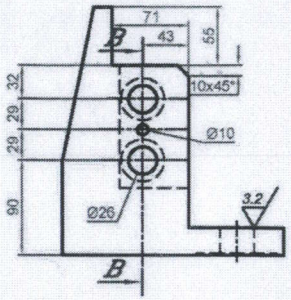
⑦ Nominal height 190 mm., Max. 237.5 mm., Initial height 190.
⑧ 0.5 mm – 0.7 mm.
⑤ Tightening force: 1350 kN.
④ Torque: 1900 Nm.
③ To be used for dismantling of wear segments.
② To be mounted for lifting only.
① To be mounted for lifting only. To be replaced by screw 03.01.05.04 before starting.

Rev. 3									
Rev. 2									
Rev. 1									
Original	31.01.01	CJR	31.01.01	RCJ	31.01.01	RCJ	Brudstar in zone: / Description:		
Scale: 1:12	Date	Sign.	Date	Sign.	Date	Sign.	Mat.:	kg:	
	Designed		Checked		Approved		Welds: ISO-C	ISO-C	
Atox MR 47.5							⊗ Pattern number, embossed / countersunk		
Grinding table							Where nothing else is stated, adhere to general instructions No. 1205130		
Assembly drawing									
For external circulation							Dmwg no.: 03.01		
F.L.SMIDTH							FLS dwg. No.: 1.205347		

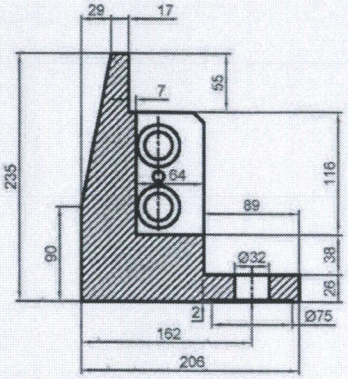
1.205347



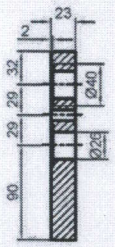
POS: 1



VIEW M



SEC A–A



SEC B–B

آرشیو فنی سیمان داراب
مدرک اصل است

همراه با تغییرات کد در تعلیم ایجاد شده است.

Surface roughness selected range simplified symbol	Old symbol
$\sqrt{}$ = Optional	~
$\sqrt{X} = \sqrt{R_z 100}$	▽
$\sqrt{Y} = \sqrt{R_z 25}$	▽▽
$\sqrt{Z} = \sqrt{R_z 6.3}$	▽▽▽

REVISION		NAME	DATE	SIGN
OLD DRAWING NO	DATE	DRAWN: Sh.omidbakhsh	96/03/01	
		CHEKED: Sh.omidbakhsh	96/03/01	
HARDNESS		APPROVED: A.R.Rastipishah	96/03/01	
SIZE: A4	UNIT: mm	DESIGN		

TITLE: Sealing ring Segment

SCALE

WEIGHT –

MATERIAL EN-JS1024

Quant. 16

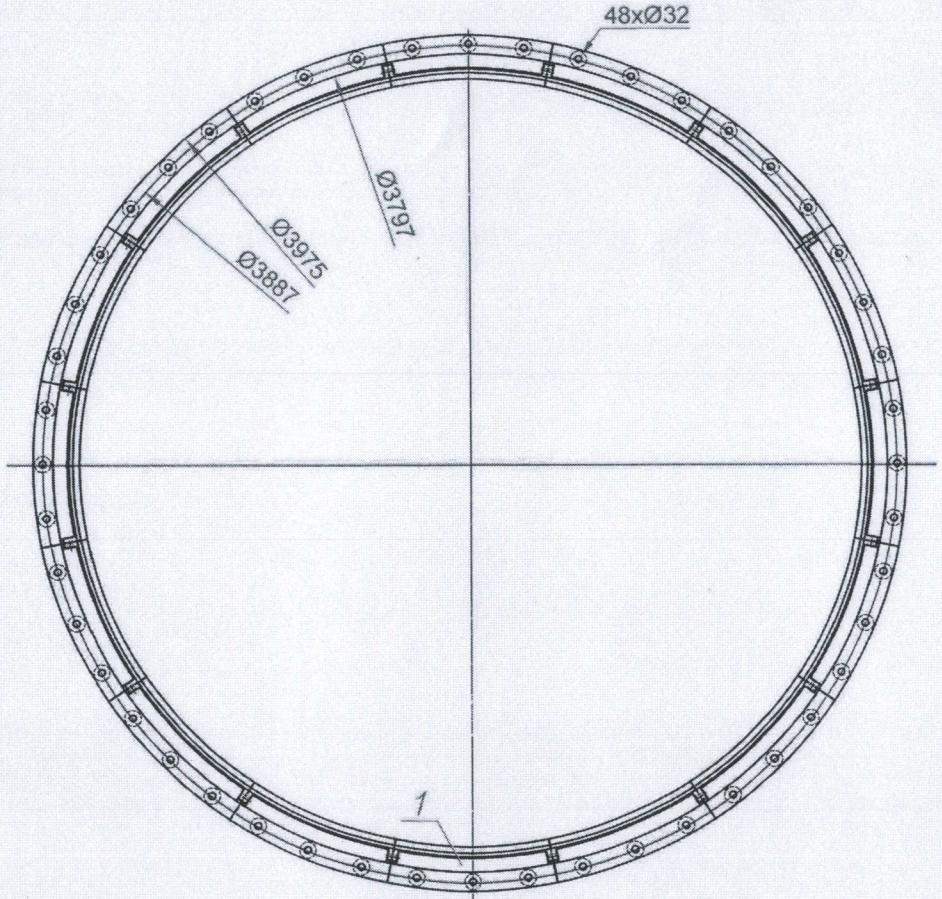
3.2

شرکت سیمان داراب
DARAB CEMENT CO
DARAB CEMENT CO

Item No:	–
Sheet No:	–
Parts list No:	03.01.02.02

SHEET 1–1

DRAWING NO. 1.205326–D



assembly view

Surface roughness sejected range simplified symbol	Old symbol
$\sqrt{\ } =$ Optional	~
$\sqrt{X} = \sqrt{R_z 100}$	▽
$\sqrt{Y} = \sqrt{R_z 25}$	▽▽
$\sqrt{Z} = \sqrt{R_z 6.3}$	▽▽▽

REVISION		NAME	DATE	SIGN	SCALE
OLD DRAWING NO	DATE	DRAWN: Sh. omidbakhsh	96/03/01		
		CHEKED: Sh. omidbakhsh	96/03/01		WEIGHT –
HARDNESS		APPROVED:	96/03/01		
SIZE: A4	UNIT: mm	DESIGN			MATERIAL EN-JS1024
TITLE: Sealing ring Segment					Quant. –

شرکت سیمان داراب
DARAB CEMENT CO
DARAB CEMENT CO

Item No:	–	SHEET 1–1
Sheet No:	–	
Parts list No: 03.01.02.02		

DRAWING NO. 1.205326–D